ZP182 取付説明書

Guub

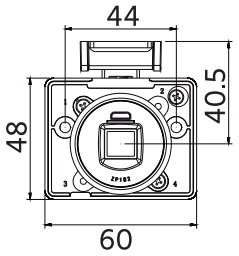

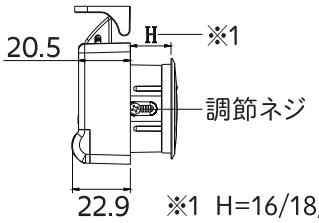

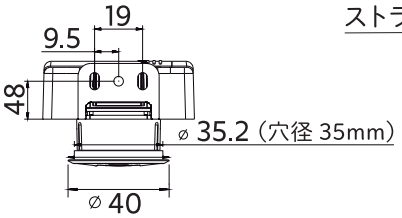

※1 H=16/18/20/22mm に 調節可能です。

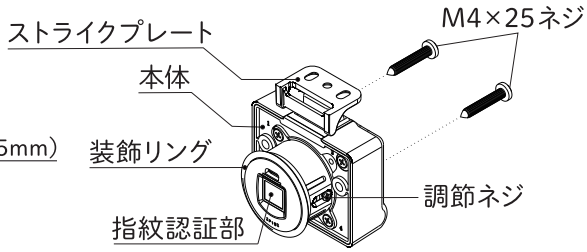

取付位置　前板フルカバータイプ

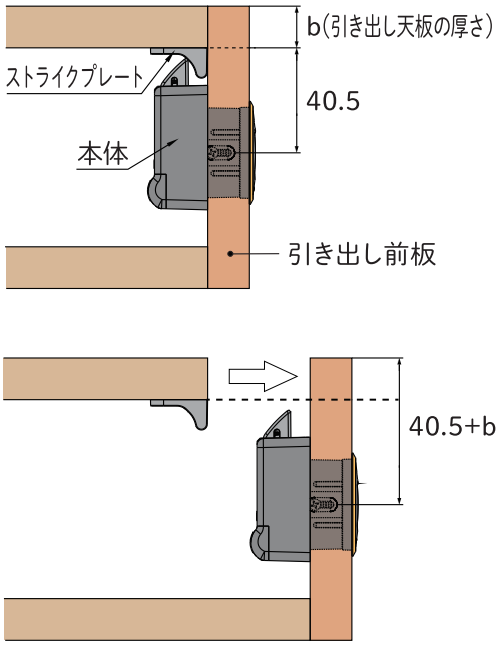

前板が収まるタイプ

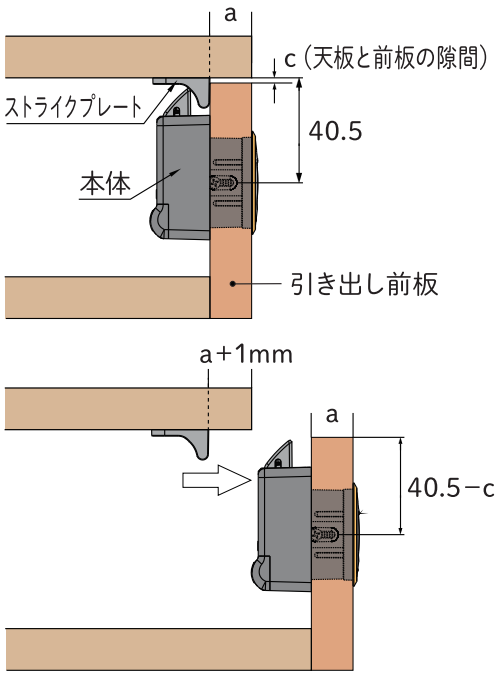

開き扉への設置

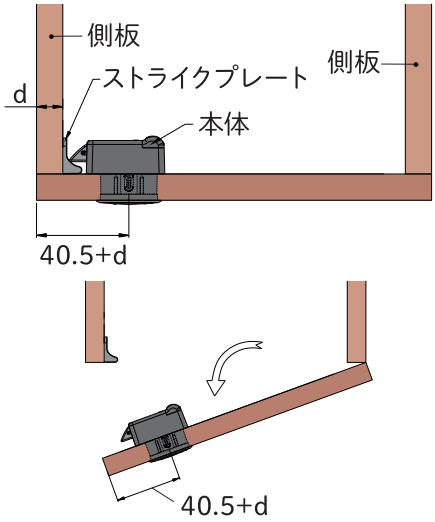

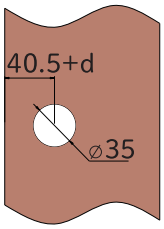

●取付位置を決め、適切な位置にホールソーで直径 35mmの穴を開けます。
●前板の厚さに合わせて本体の高さを調整します。

取付穴をあける

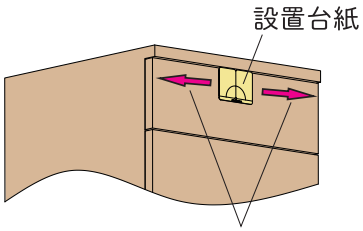

左右の位置をよく確認してください

●適切な位置に設置台紙を貼りホールソーで直径35mmの穴を開けます。
●引き出し前板の厚さに合わせて本体の高さを調整します。

本体の取付

①指紋認証部（本体）を引き出しの内側から取付穴にはめ込みます。

②装飾リングを外側から取付ます。

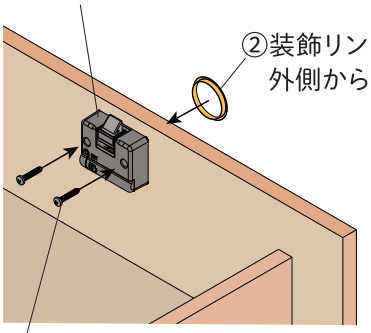

③M4×25ねじ２本で本体を固定します。

本体の取付（開き扉）

①指紋認証部（本体）を引き出しの内側から取付穴にはめ込みます。

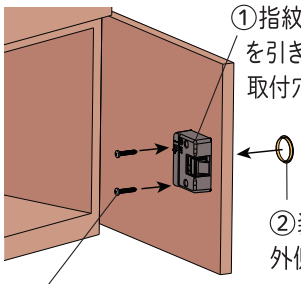

②装飾リングを外側から取付ます。

③M4×25ねじ２本で本体を固定します。

ストライクプレートの取付

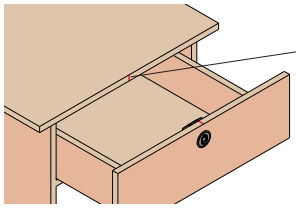

①デッドボルトの中心線に合わせて印をつけます。
②正しい位置に、ストライクプレートを両面テープで貼り付けます。※前板のタイプによってストライクの取付位置が変わります。上図を見てよく確認してください。

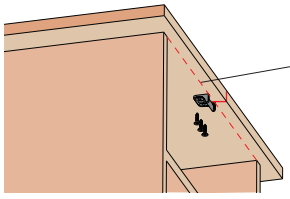

③平行になっていることを確認し、M3.5×16mmネジ３本で固定します。（まずは両端の２カ所をネジ止めし、最後に中央のネジ止めをします。）

〈開き扉の場合〉

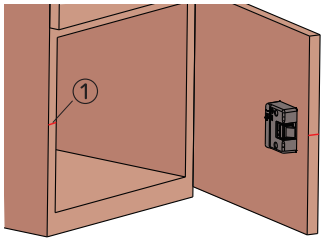
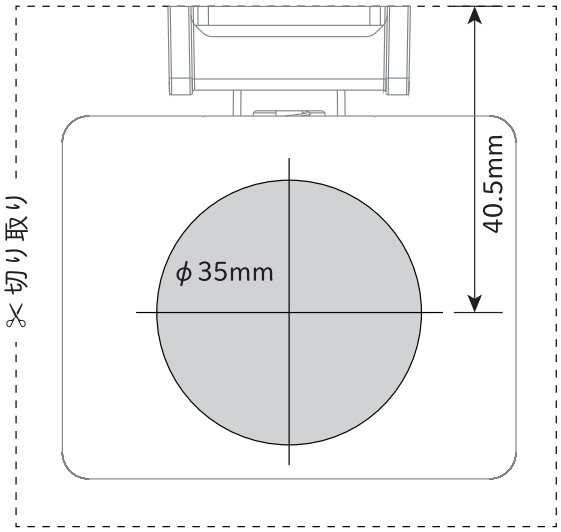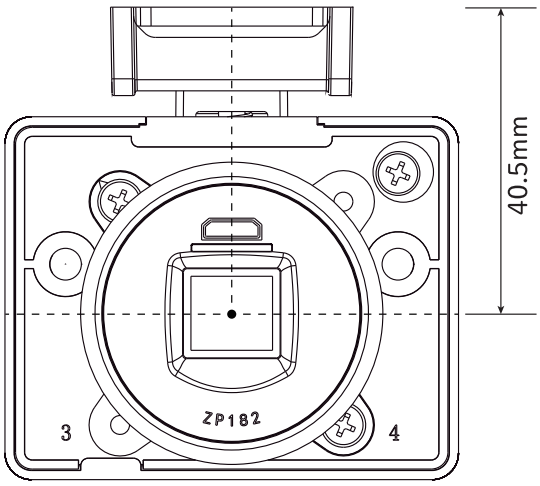
ZP182 設置台紙